BRUKSANVISNING FÖR LJUSSLINGA MED SOLPANEL

SE

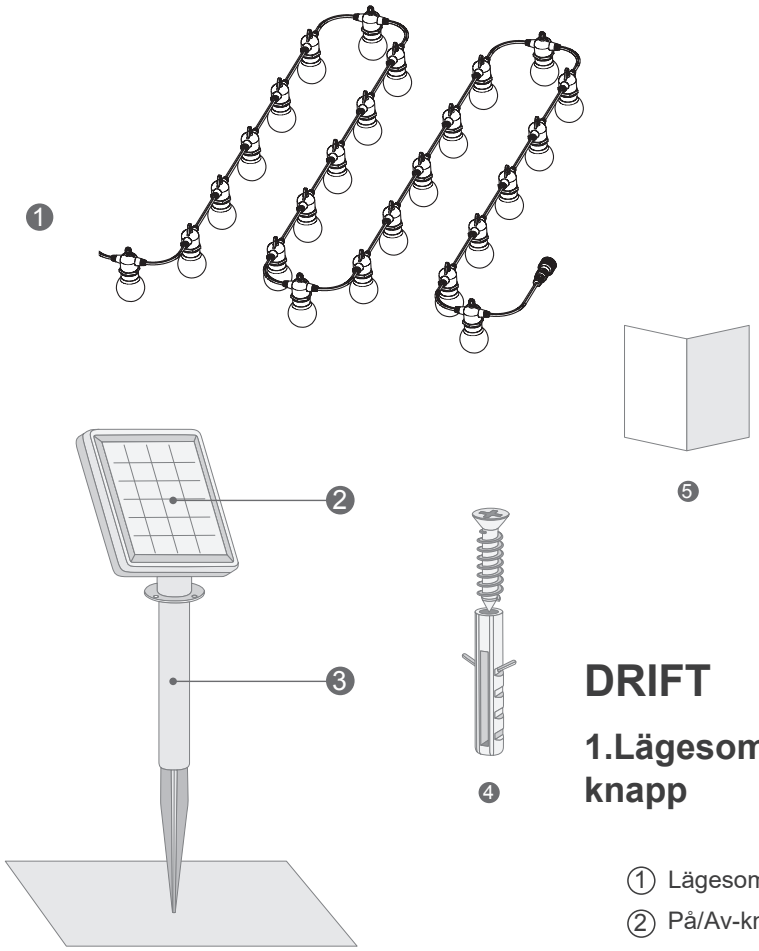

PACKLISTA

Solcells-ljusslinga × 1
Solpanel × 1
Markpluggset × 1
Monteringsskruvsats x 3
Bruksanvisning × 1

DRIFT

1.Lägesomkopplings-knapp

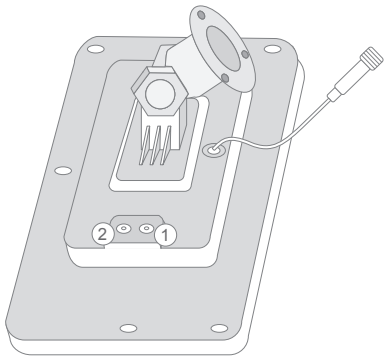

① Lägesomkopplingsknapp
② På/Av-knapp

2.Växlingsmetod

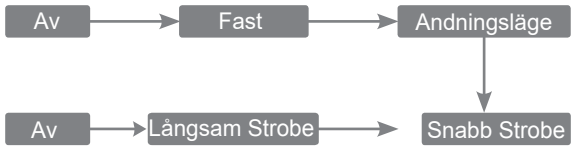

INSTALLATIONSMETOD

1. Anslutningsmetod för ljusslinga och solpanel

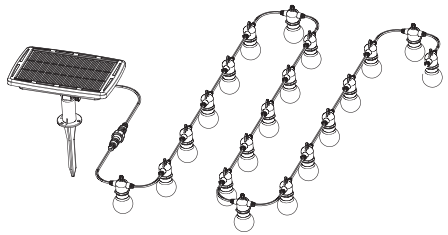

2. Fästningsmetod för solpanel

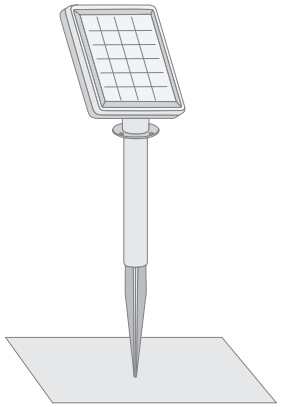

Markplugg

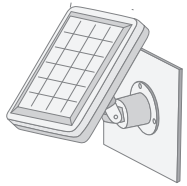

Väggupphängningstyp

Notera

1. Ställ strömbrytaren i ON-läge. När omgivningsljuset är lägre än 10 lux, tänds ljusslingan automatiskt.
2. Den kan laddas i solen oavsett om strömbrytaren är i ON- eller OFF-läge
3. Om produkten inte används på länge, ladda den var tredje månad.
4. Använd denna produkt på avstånd från eld.

USER MANUAL FOR LIGHT STRING WITH SOLAR PANEL

EN

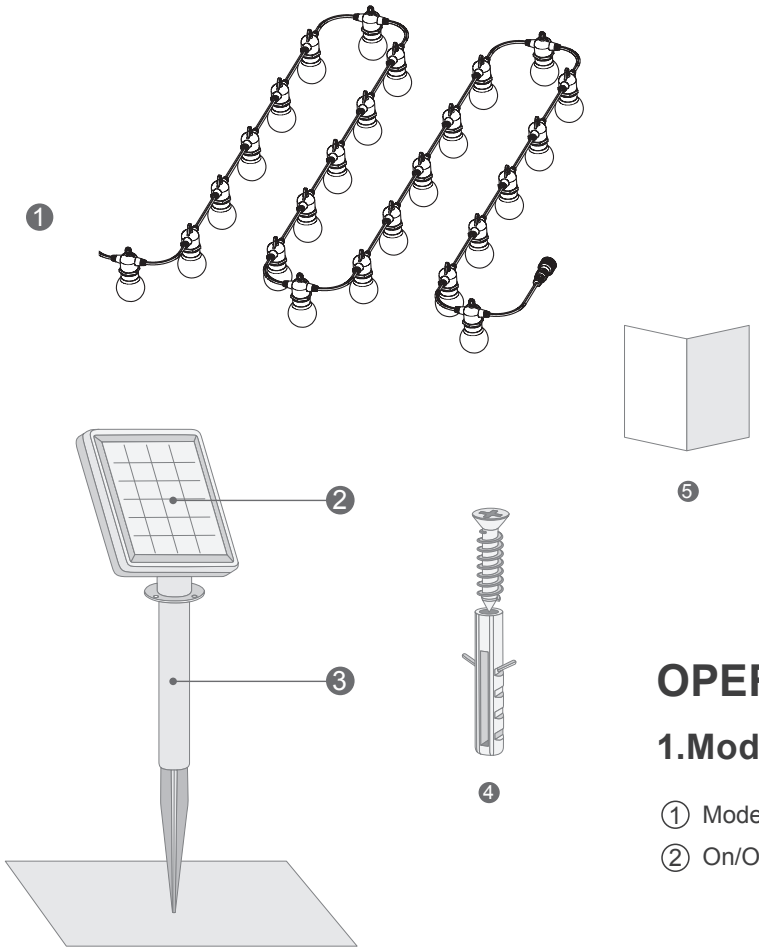

PACKING LIST

1.Solar string light× 1
2.Solar panel × 1
3.Ground plug kit × 1
4.Fixing screw kit × 3
5.User manual× 1

OPERATION

1.Mode switch button

① Mode Switch Button
② On/Off Button

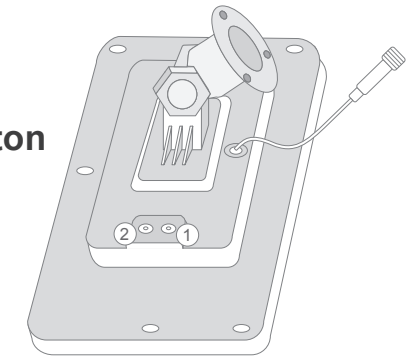

2.Switching method

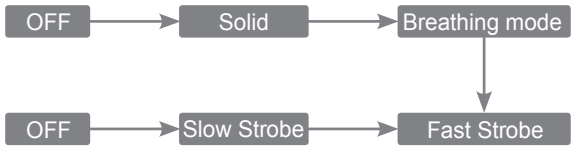

INSTALLATION METHOD

1.Connection method of light string and solar panel

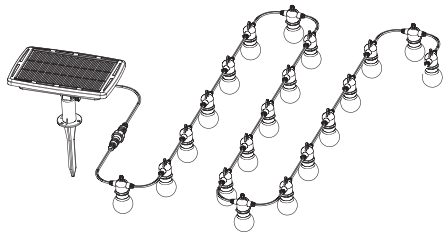

2.Solar panel fixing method

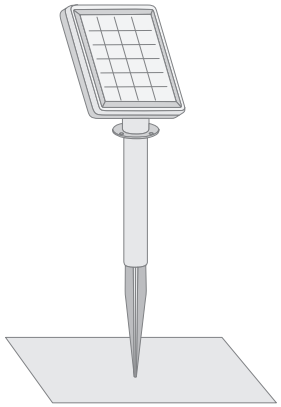

Ground plug

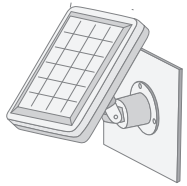

Hanging wall type

Note

1. Put the switch in the ON position, when the ambient brightness is lower than 10 LUX, the light string will automatically light up;
2. It can be charged in the sun regardless of whether the switch is placed in the ON or OFF state;
3. If it's not used for a long time, please charge the product every three months;
4. Please use this product away from fire.